10.02-3670

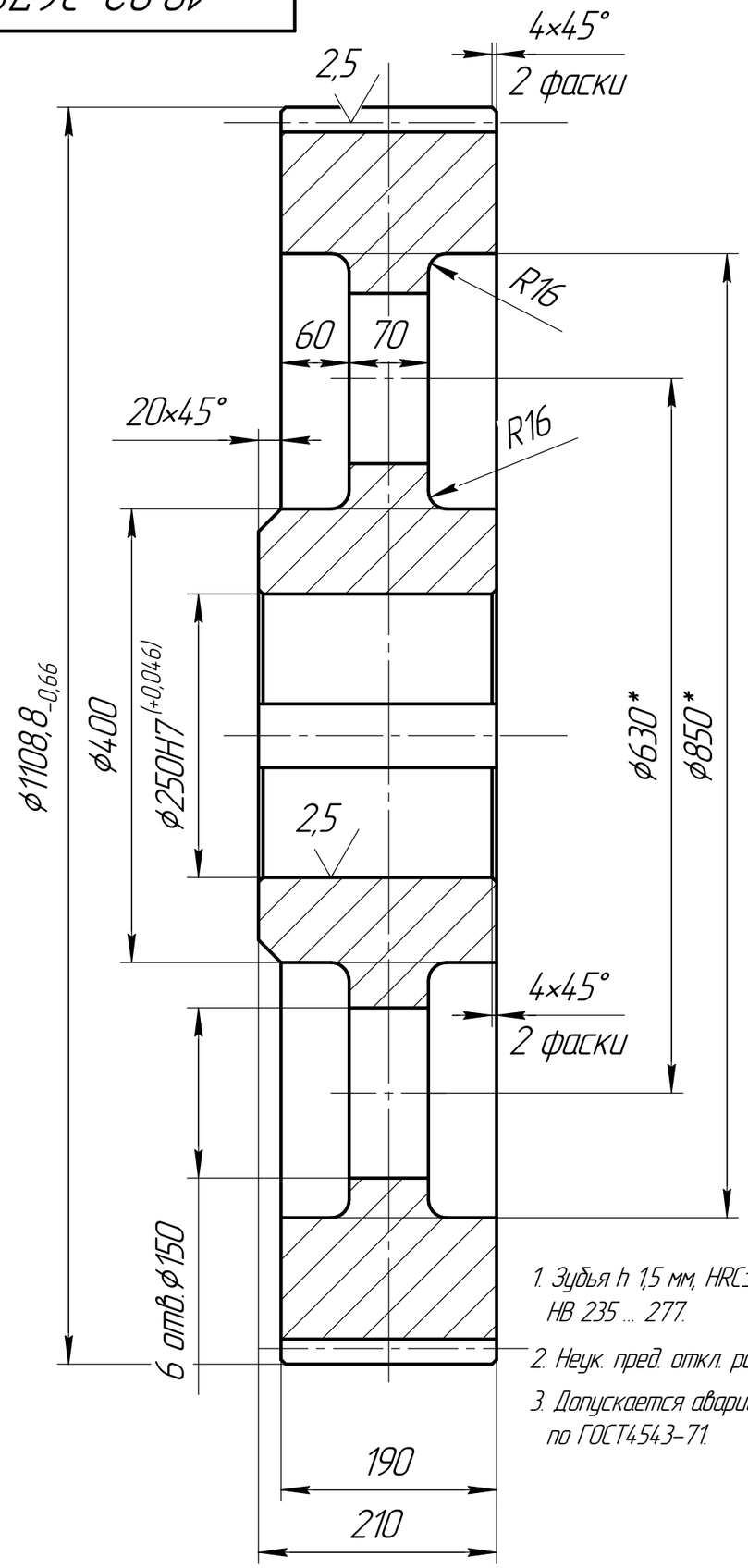

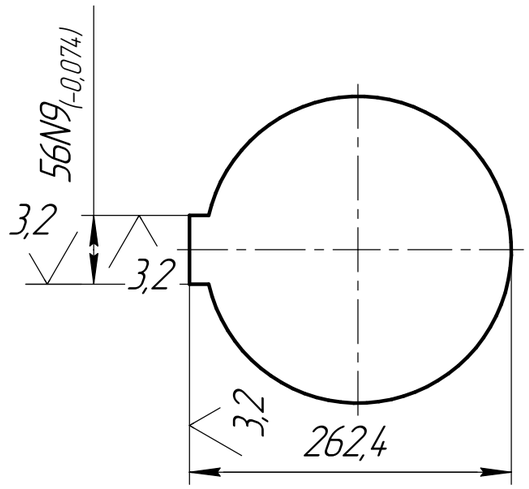

12,5

Модуль		m	10
Число зубьев		z	107
Угол наклона зубьев		β	8°06'34"
Направление линии зуба		–	Левое
Исходный контур		–	ГОСТ 13755-81
Коэффициент смещения		x	0,423
Степень точности по ГОСТ 1643-81		–	7-C
Длина общей нормали		W	$387{,}332^{-0{,}2}_{-0{,}38}$
Допуск на колебание длины общей нормали		F_{vw}	0,04
Допуск на колебание измерительного межосевого расстояния	За оборот колеса	F_j''	0,1
	На одном зубе	f_j''	0,04
Контролировать при отсутствии обкатки с измерительной шестерней	Допуск на радиальное биение зубчатого венца	F_r''	0,1
	Допуск на погрешность профиля зуба	f_f''	0,022
	Отклонение основного шага	f_{pt}''	±0,025
Делительный диаметр		d	1080,807624
Допуск на погрешность направления зуба		F_B	0,025
Радиус развернутости эвольвенты в начале рабочего участка профиля		ρ	180,822453
Обозначение чертежа сопряженного зубчатого колеса		10.02-3669	

1. Зубья h 1,5 мм, HRCэ 52 ... 57, остальное HB 235 ... 277.
2. Неук. пред. откл. размеров: H14, h14, $\pm\frac{IT14}{2}$.
3. Допускается аварийно изготовление из стали 40Х по ГОСТ4543-71.

Конвертер. Привод наклона.
Редуктор навесной. 2-я передача.

Изм.	Лист	№ докум.	Подп.	Дата
Разраб.		Красильникова		03.11г
Пров.				
Т.контр.				
Нач.бюро				
Н.контр.				
Утв.				

10.02-3670

Колесо зубчатое

Сталь 40ХН2МА ГОСТ 4543-71

Лит.	Масса	Масштаб
	770,6	1:5
Лист	Листов 1	

ДМКД КЦ

Перв. примен. | Справ. № | Подп. и дата | Инв. № дубл. | Взам. инв. № | Подп. и дата | Инв. № подл.

Копировал | Формат А3